NOVOLIGHT

PROJECTEUR AVEC BATTERIE *IP54*

ECO

IP54 | IK04 | 650° | DIMMABLE | SDCM < 6 | 120° | AC 100-240V

IRC > 80 | 2 | LED 30 000H | Groupe 0 EN 62 471 | EN 60598 | THD < 20 | PF0,9

LED : 2835/3030 SMD Alimentation : AC 100-240V
Flux lumineux : 60-80 lm/W
CCT : 6500° K
Durée de vie : 30 000 H
Caractéristique électrique d'entrée : AC 100-240V 50/60Hz
Température de fonctionnement : - 25° ~ + 45°C
Dimmable : non
Matériaux : aluminium + plastique
Couleurs : noir + jaune
Installation : support de montage réglable, avec batterie 5 H

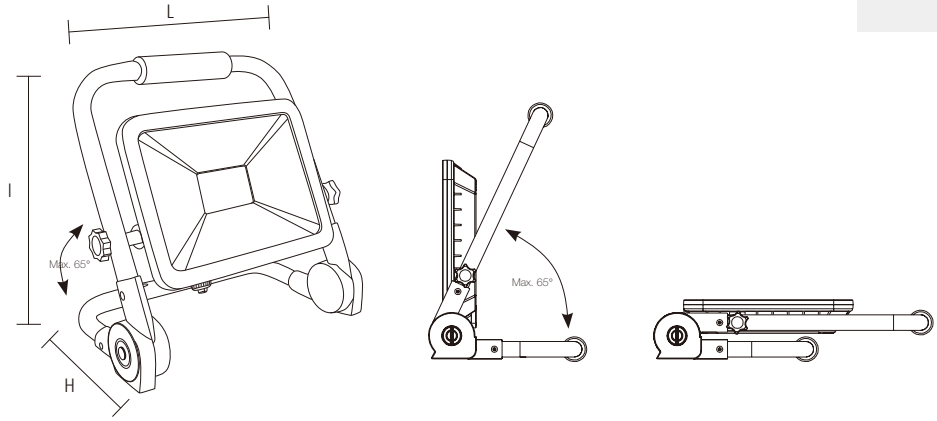

CODE	Puissance	Tem°	Flux	BA	LEDs	Dimensions
FL0476	**20 W**	6500 °K	1200-1600 lm	120°	2835 SMD 20Pcs	265x280x180 mm
FL0477	**30 W**	6500 °K	1800-2400 lm	120°	3030 SMD 40Pcs	310x335x190 mm
FL0478	**50 W**	6500 °K	3000-4000 lm	120°	3030 SMD 70Pcs	385x335x200 mm