NOVOLIGHT

PROJECTEUR RAIL TRIPHASE

IP20 | IK04 | 650° | DIMMABLE | SDCM < 3

IRC 80 | 5 | L80 B10 50 000H | Groupe 0 EN 62 471 | EN 60598 | THD < 15 | PF0,9

CARACTÉRISTIQUES

LED : BRIDGELUX **Alimentation** : LIFUD, anti-flicker
Flux lumineux : 110 lm/W
CCT : 3000° K, 4000° K, 5000° K
SDCM : < 3
Puissance : 40 W
Optique : 50°
Durée de vie : 50 000 H (L 80 B10 -> Ta = 25° C)
Caractéristique électrique d'entrée : AC 220-240V 50/60Hz
Température de fonctionnement : - 20° ~ + 40°C
Dimmable : option Triac, DALI, 2,4RF
Matériaux : aluminium + verre
Couleurs : blanc, noir
Installation : adapter sur rail 3 allumages (rail 1 allumage en option)

DIMENSIONS

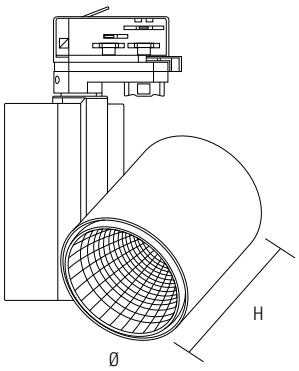

PARAMÈTRES

Code	Couleurs	Puissance	Tem°	Flux	AC	BA	Dimensions (ØxH)
PR0143	Blanc	40 W	3000° K	4100 lm	220-240 V	50°	Ø105x142 mm
PR0144			4000° K	4400 lm			
PR0145			5000° K	4400 lm			
PR0146	Noir	40 W	3000° K	4100 lm	220-240 V	50°	Ø105x142 mm
PR0147			4000° K	4400 lm			
PR0148			5000° K	4400 lm			

LED : BRIDGELUX **Alimentation** : LIFUD, anti-flicker
Flux lumineux : 95 lm/W
CCT : rose, vert, dorée, bleu
Température de fonctionnement : - 20° ~ + 40°C
Dimmable : option Triac, DALI, 2,4RF
Matériaux : aluminium + verre
Couleurs : blanc, noir
Installation : adapter sur rail 3 allumages (rail 1 allumage en option)

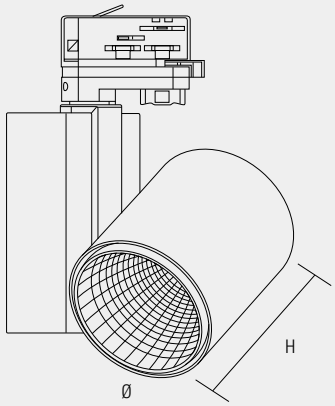

PARAMÈTRES

Code	Couleurs	Puissance	Tem°	Flux	AC	BA	Dimensions (ØxH)
PR2609 PR2613	Blanc Noir	40 W	Rose	3800 lm 3800 lm	220-240 V	50°	Ø105x142 mm
PR2610 PR2614	Blanc Noir	40 W	Vert	3800 lm 3800 lm	220-240 V	50°	Ø105x142 mm
PR2611 PR2615	Blanc Noir	40 W	Dorée	3800 lm 3800 lm	220-240 V	50°	Ø105x142 mm
PR2612 PR2616	Blanc Noir	40 W	Bleu	3800 lm 3800 lm	220-240 V	50°	Ø105x142 mm